UNIPUMP Электродвигатель АИР 71А4 (Ал) IM1081 (0,55 кВт/1500 об/мин), корпус алюминий

Электродвигатели (АИР) · Артикул 67039 · Серия АИР

1. Обзор

Двигатели серии АИР предназначены для привода машин и механизмов общепромышленного назначения. Двигатели имеют типовые технические характеристики, соответствующие требованиям стандартов.
Применяются во многих отраслях промышленности: машиностроении, станкостроении; деревообрабатывающей промышленности; сельском хозяйстве; системах водоснабжения и вентиляции; подъёмниках; транспортёрах и так далее.
Двигатели предназначены для работы в следующих условиях:

Параметр Значение

Питающая сеть 220/380 В (при габаритах 56–112 мм), 380/660 В (при габаритах 132–315 мм). Частота 50 Гц

Основные данные

Вес, кг	7,3
Степень защиты	IP55
Параметры электросети	3~230/400; 50Гц
Максимальная мощность, Вт	550
Максимальная мощность, кВт	0,55

2. Технические данные

Общие сведения

Серия	АИР	Гарантия, мес	24

Монтаж и присоединение

Вес, кг	7,3	Длина, мм	300
Высота, мм	230	Ширина, мм	185
Монтажное исполнение	IM1081		

Электродвигатель

Степень защиты	IP55	Параметры электросети	3~230/400; 50Гц
Максимальная мощность, Вт	550	Максимальная мощность, кВт	0,55

3. Габаритные размеры

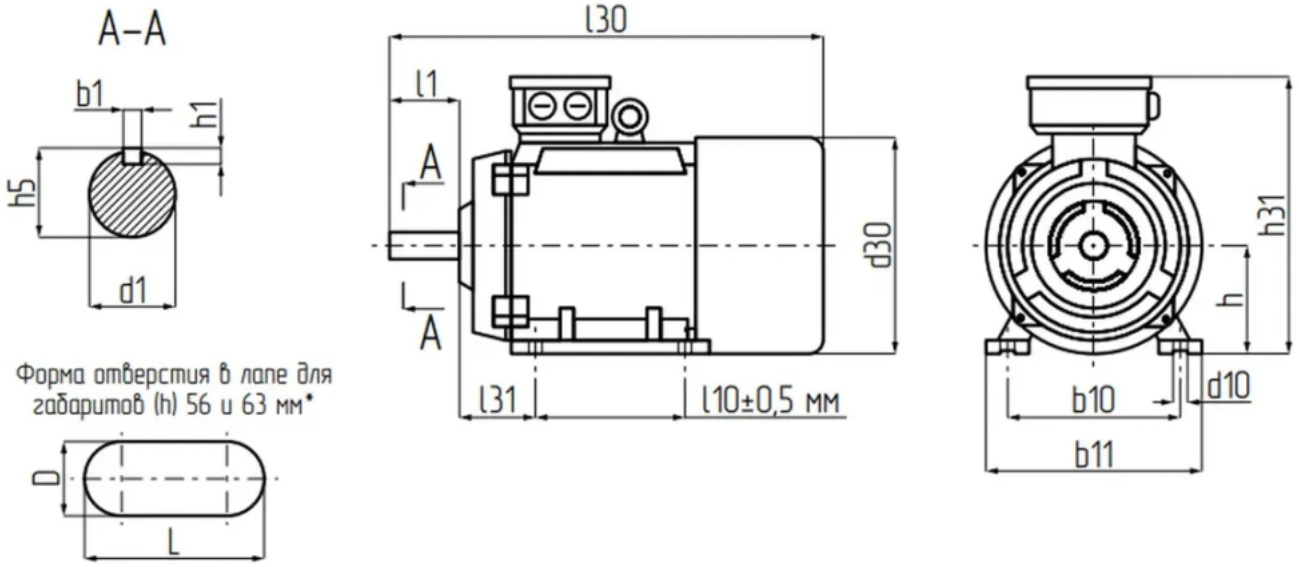

4. Данные для заказа

Наименование	Электродвигатель АИР 71А4 (Ал) IM1081 (0,55 кВт/1500 об/мин), корпус алюминий
Артикул	67039
Производитель (марка)	UNIPUMP
Серия	АИР
Вид оборудования	Электродвигатели (АИР)
Вес, кг	7,3
Гарантия, мес	24

5. Документация

Инструкции и паспорта

- Инструкция серия АИР

Разрешительные документы

- Декларация о соответствии АИР

Прочее

- Габаритные размеры

Документы прилагаются к товару — в карточке товара и в архиве документов для тендера.